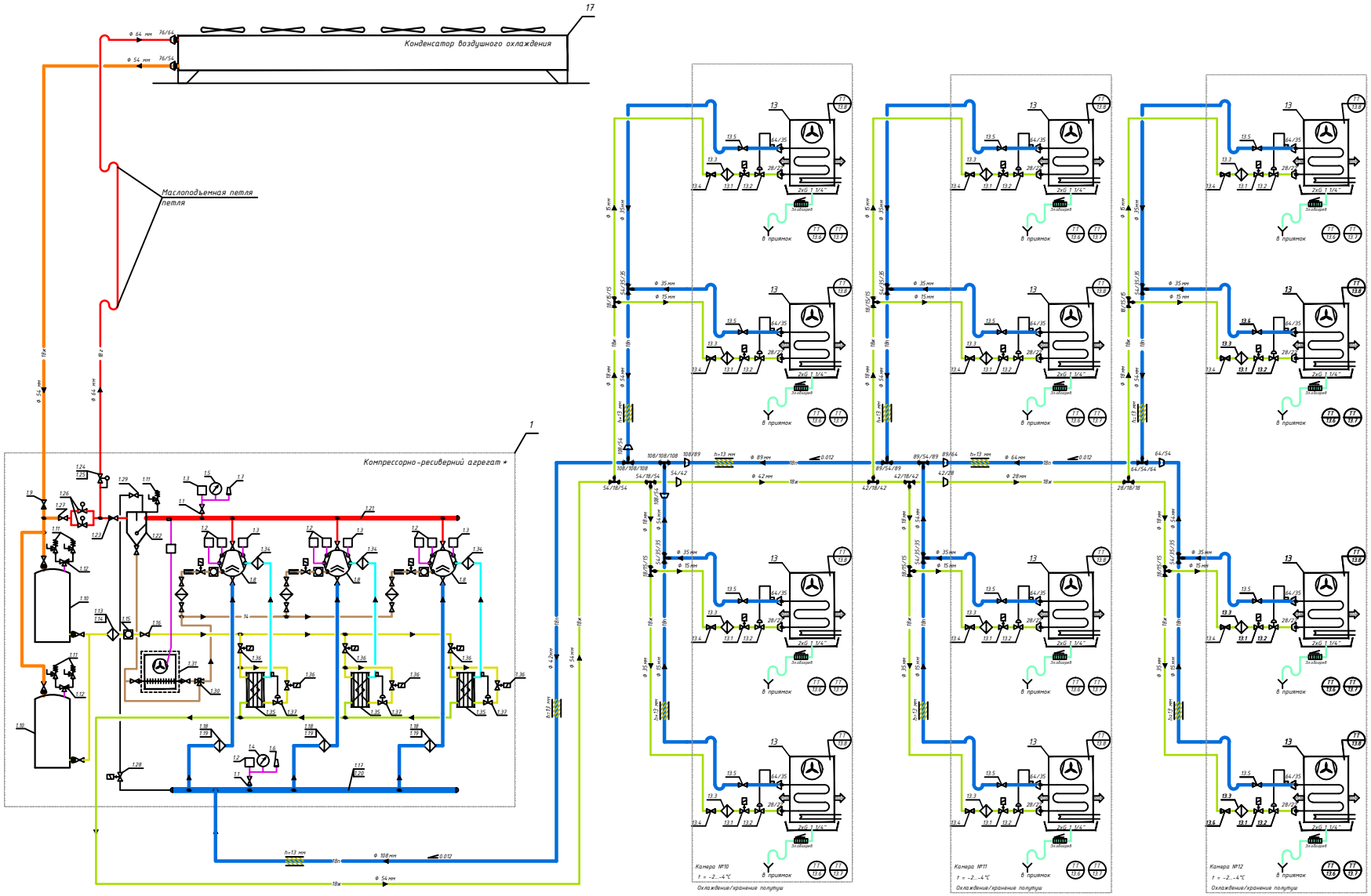

Компрессорный агрегат	
Позиция : 1	
Производ: Refra	
Модель : MVB-3xMSK6461-65	
Qo : 331,11	[кВт]
Pe : 126,75	[кВт]
Tкип : -12	[°C]
Tконд : +50	[°C]
Tпер : 10	[K]
Вес : 1217	[кг]
Хладагент : R507	

Конденсатор воздушний	
Позиция : 17	
Производ: Guntner	
Модель : GVY 1518 2L/5-MDL1	
Qc : 544,6	[кВт]
Pe : 21,24	[кВт]
Tконд : +50	[°C]
Tн : +40	[°C]
Расход : 186000	[м³/ч]
Вес : 1819	[кг]
Хладагент : R507	

Воздухоохладитель	
Позиция : 13	
Производ : Guntner	
Модель : GHN 0560/27-5	
Qo : 26,9	[кВт]
Pe : 22,8	[кВт]
Tкип : -8	[°C]
Стрця : 2x15	[м]
Расход : 15480	[м³/ч]
Вес : 353	[кг]
Хладагент : R507	

УСЛОВНЫЕ ОБОЗНАЧЕНИЯ

- 18г – ТРУБОПРОВОД ГОРЯЧИХ ПАРОВ ХОЛОДИЛЬНОГО АГЕНТА
- 18ж – ТРУБОПРОВОД ЖИДКОГО ХОЛОДИЛЬНОГО АГЕНТА ПОСЛЕ КОНДЕНСАТОРА
- 18ж – ТРУБОПРОВОД ЖИДКОГО ХОЛОДИЛЬНОГО АГЕНТА
- 18п – ТРУБОПРОВОД ПАРОВ ХОЛОДИЛЬНОГО АГЕНТА
- 14 – ТРУБОПРОВОД МАСЛА

* – РЕСИВЕР УСТАНАВЛИВАЕТСЯ ОТДЕЛЬНО ОТ АГРЕГАТА
КОМПРЕССОРНО-РЕСИВЕРНЫЙ АГРЕГАТ ПОСТАВЛЯЕТСЯ КОМПЛЕКТНО .
КОМПЛЕКТАЦИЮ АГРЕГАТОВ СМ . ПРИЛОЖЕНИЕ 1-4.

Изм.	Кол.	Лист	Док.	Подпись	Дата
ГИП		Пикалов Н.В.			
Руков.					
Проверил		Пономарев Р.Д.			
Разраб.		Козлов К.И.			
Директор		Молодченко А.А.			

ЗАО "АПК-ИНВЕСТ. Мясокомбинат в Красноармейском районе Донецкой области .

Холодильник хранения охлажденного мяса

Принципиальная средне-температурная фреоновая схема камер 10-12

Стадия	Лист	Листов
Р	4	

ЧАО"Балтик Мастер"

Согласовано

Взам. инв. №

Подп. и дата

Инв. № подл.